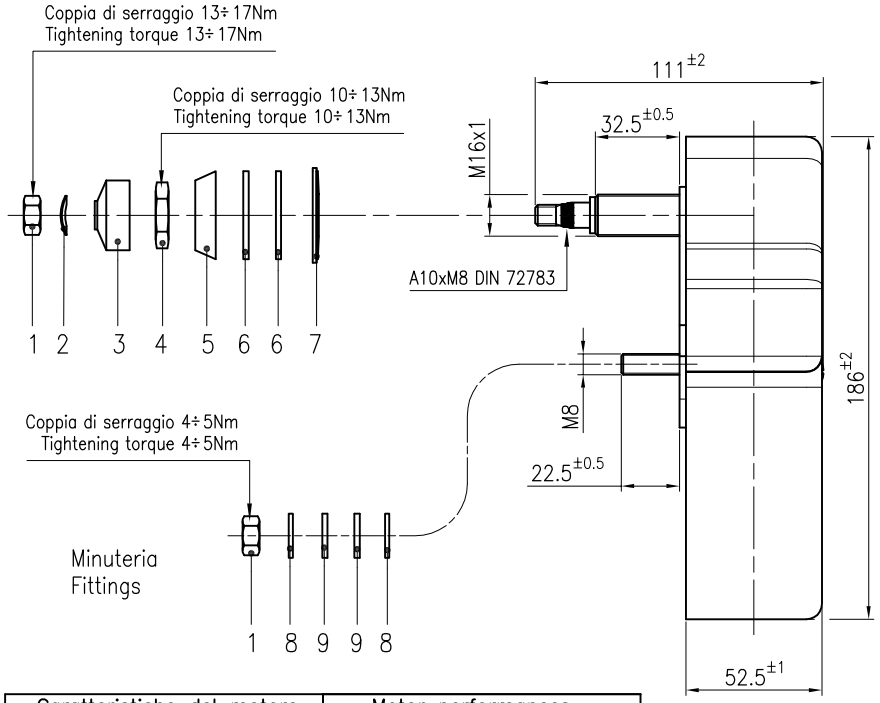

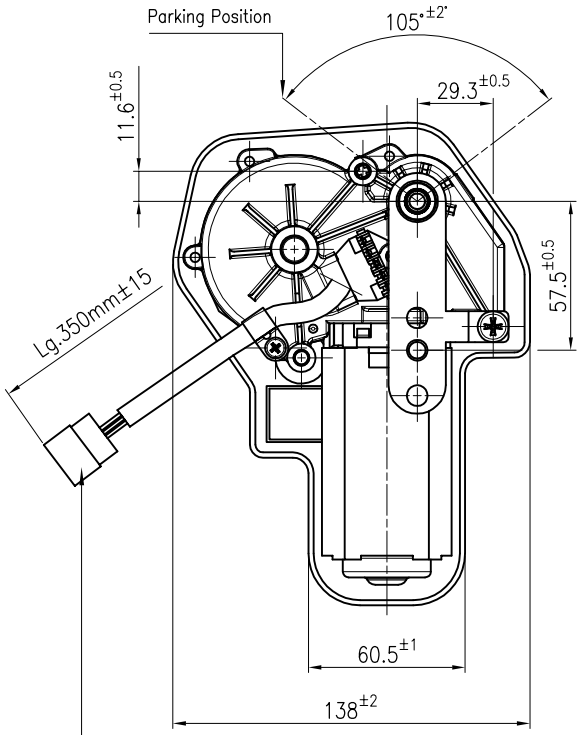

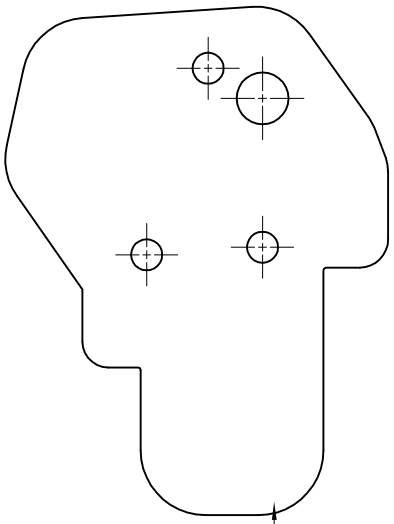

Caratteristiche del motore				Motor performances			
Dati di marcia a vuoto			Coppia di spunto	No load working datas			Static torque
Velocità	Intensità corr.	Rpm		Speed	Curr. intensity	Rpm	
n1	≤ 1.7 A	40 ±5	≥13Nm	n1	≤ 1.7 A	40 ±5	≥13Nm
n1	≤ 2.3 A	52 ±5		n1	≤ 2.3 A	52 ±5	
Tensione di prova 13 V				Test voltage 13 V			

Schema di connessione (Blocchetto visto di fronte)
Wiring diagram (Junction block front side view)

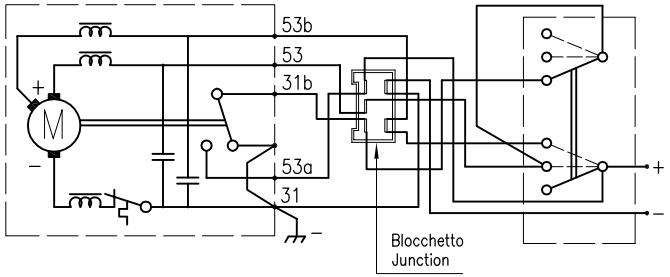

Legenda		Legend	
53b	Grigio (2 Velocità)		Gray (Second speed)
31b	Azzurro–Bianco (Azzeramento)		Blue–White (Stop)
53	Azzurro (1 Velocità)		Blue (First speed)
53a	Azzurro–Nero (Positivo)		Blue–Black (Positive)
31	Nero (Negativo)		Black (Negative)

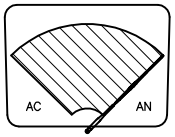

Vista esterna / Sicht extern / Outside view / Vue extérieure
Azzeramento / Park stellung / Parking / Rappel a zero

POS.	CODICE	DENOMINAZIONE	MATERIALE	Q.TA'
9	R14.003279	Rondella piana in gomma ø8x17x2		2
8	R05.003247	Rondella piana ø8.4x16x1.6 UNI 6592		2
7	M01.001761	Molla a disco ø16.3x36.5x1.5x2.38		1
6	R14.003272	Rondella piana in gomma ø16x34x2		2
5	D14.001570	Distanziale ø16–H=8		1
4	D01.001520	Dado esagonale M16x1 dx–CH. 22		1
3	C02.001146	Copridado chiave 22		1
2	R10.005041	Rond.elastica bombata ø8.4x15x0.5 DIN137/A		1
1	D03.001533	Dado esagonale normale M8 UNI 5588/DIN 934		2

Tolleranze Generiche		
DA	A	VAL.
0	≤6	±0.1
>6	≤30	±0.2
>30	≤120	±0.3
>120	≤315	±0.5
>315	≤1000	±0.8
>1000	≤2000	±1.2
>3	≤6	±1°
>6	≤30	±30'
>30	≤120	±20'
>120		±10'

A3

ITALTERGI S.r.l.

Denominazione: ITG 35 12V 2v Buss.35mm 105° AC Coll Din + EMC

Materiale

Modello

Trattamento

Succede al codice

Scala 1:2

Codice sperimentale

Codice disegno: M67.010901

Data 02/05/2013 Firma Giovi A. Visto

Data | Firma | Descrizione modifica | Mod–01 Rev.0 08/09

Valgono solamente le misure determinate dalle quote – dimensioni in millimetri salvo diversa indicazione

La ITALTERGI S.r.l. si riserva a termini di legge la proprieta' del presente disegno con divieto di riprodurlo o comunicarlo a terzi senza sua autorizzazione