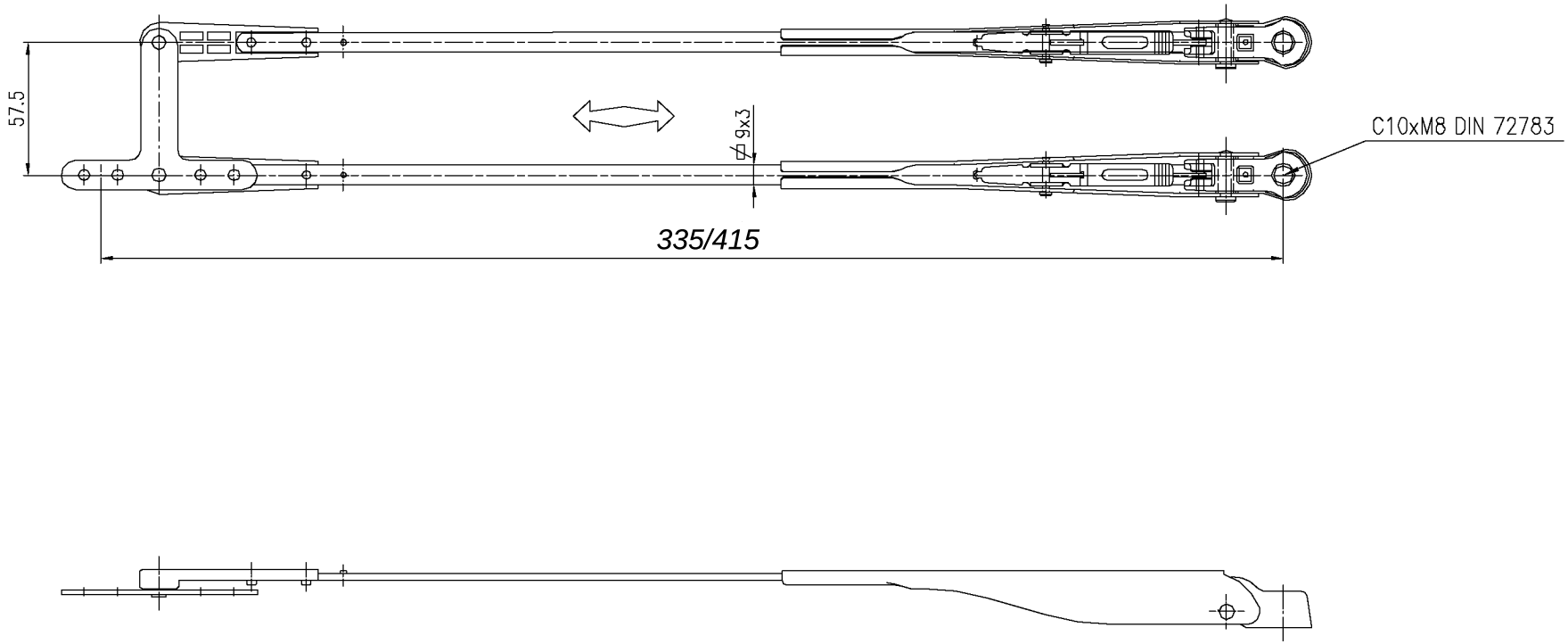

Tolleranze Generiche		
DA	A	VAL.
0	≤6	±0.1
>6	≤30	±0.2
>30	≤120	±0.3
>120	≤315	±0.5
>315	≤1000	±0.8
>1000	≤2000	±1.2
>3	≤6	±1°
>6	≤30	±30'
>30	≤120	±20'
>120		±10'

ITALTERGI S.r.l.

Denominazione: B 9x3pan reg mm513÷593dir att farcT i=57,5 2viti C10xM8

Materiale

Modello

Trattamento

Succede al codice

Scala 1:2

Codice sperimentale: BC.000895

Codice disegno

Data 12/10/2007 Firma M. Mercoli Visto

Data | Firma | Descrizione modifica

Mod. 7.3.1 Rev. n° 1 del 07/05

Valgono solamente le misure determinate dalle quote - dimensioni in millimetri salvo diversa indicazione

La ITALTERGI S.r.l. si riserva a termini di legge la proprieta' del presente disegno con divieto di riprodurlo o comunicarlo a terzi senza sua autorizzazione